1 SZLICHTA BETONOWA 3–5CM
2 KLEJ
3 WEŁNA
4 PAPA PODKŁADOWA I WIERZCHNIEGO KRYCIA
5 PAS NADRYNNOWY
6 RYNNA Ø150MM I HAK RYNNOWY OCYNKOWANY
7 PAS PODRYNNOWY
8 DESKA CZOŁOWA – SKLEJKA WILGOCIOODPORNA GR 2,5CM
9 CEOWNIK STALOWY DO MONTAŻU DESKI CZOŁOWEJ
10 BEZSPOINOWY SYSTEM OCIEPLENIA+TYNK
11 KRAWĘDZIAK IMPREGNOWANY
12 KOTWA Ø10MM CO 1,0M MOCOWANA CHEMICZNIE DO OKAPU, PRZYKRECONA DO KRAWĘDZIAKA ŚRUBA Z NAKRĘTKĄ

BUDYNEK GŁÓWNY SZKOŁY

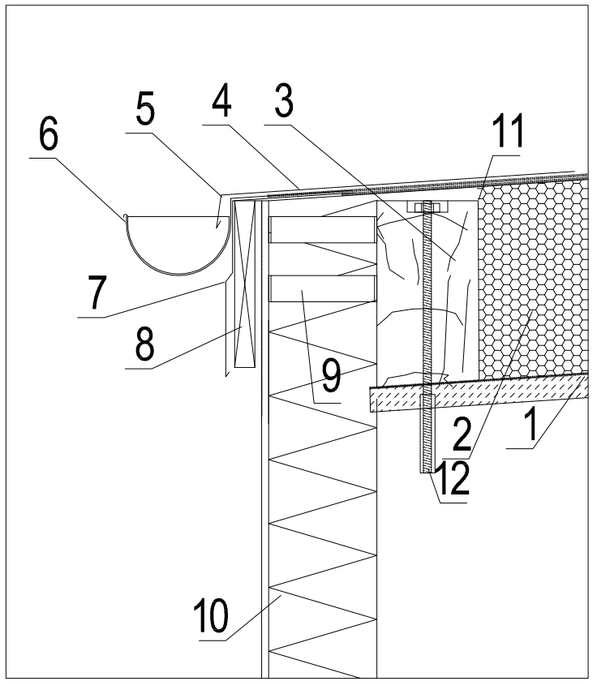

OBRÓBKA GZYMSU DETAL "A"

neon
www.neon.net.pl neon@neon.net.pl
Częstochowa, ul. Bór 180
42-202 Częstochowa
tel./fax: +48 +34 3245161

Inwestor:	Gmina Oborniki Śląskie z siedzibą w Obornikach Śląskich, ul. Trzebnicka 1, 55-120 Oborniki Śląskie				
Faza:	PROJEKT BUDOWLANO WYKONAWCZY				
Branża:	Architektoniczna				
Temat:	Kompleksowe wykonanie dokumentacji projektowej termomodernizacji dla budynku Szkoły Podstawowej nr 2, ul. Kardynała Stefana Wyszyńskiego 24, 55-120 Oborniki Śląskie (lokalizacja: działka 77/2 AM-10 obręb Oborniki Śląskie).				
Projektował:	mgr inż. arch. Marek Kozieł	16/DSOKK/2012	specjalność architektoniczna	XI 2015	
Sprawdził:	mgr inż. arch. Łukasz Reszka	27/2010/DOIA	specjalność architektoniczna	XI 2015	
DOCIEPLENIE STROPODACHU BUDYNKU GŁÓWNEGO SZKOŁY				Skala 1:100	Nr rysunku A10