Rysunki ścianek czołowych

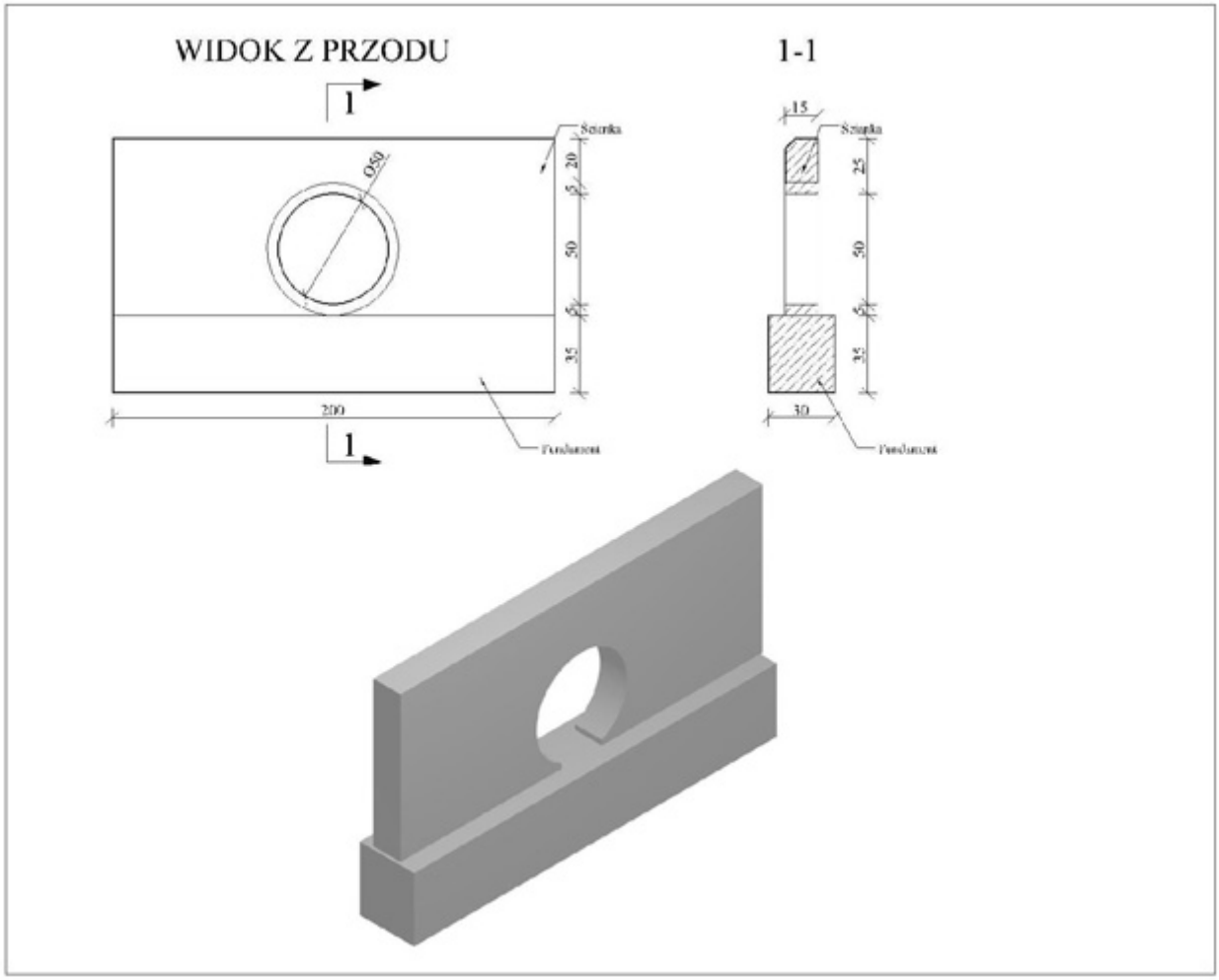

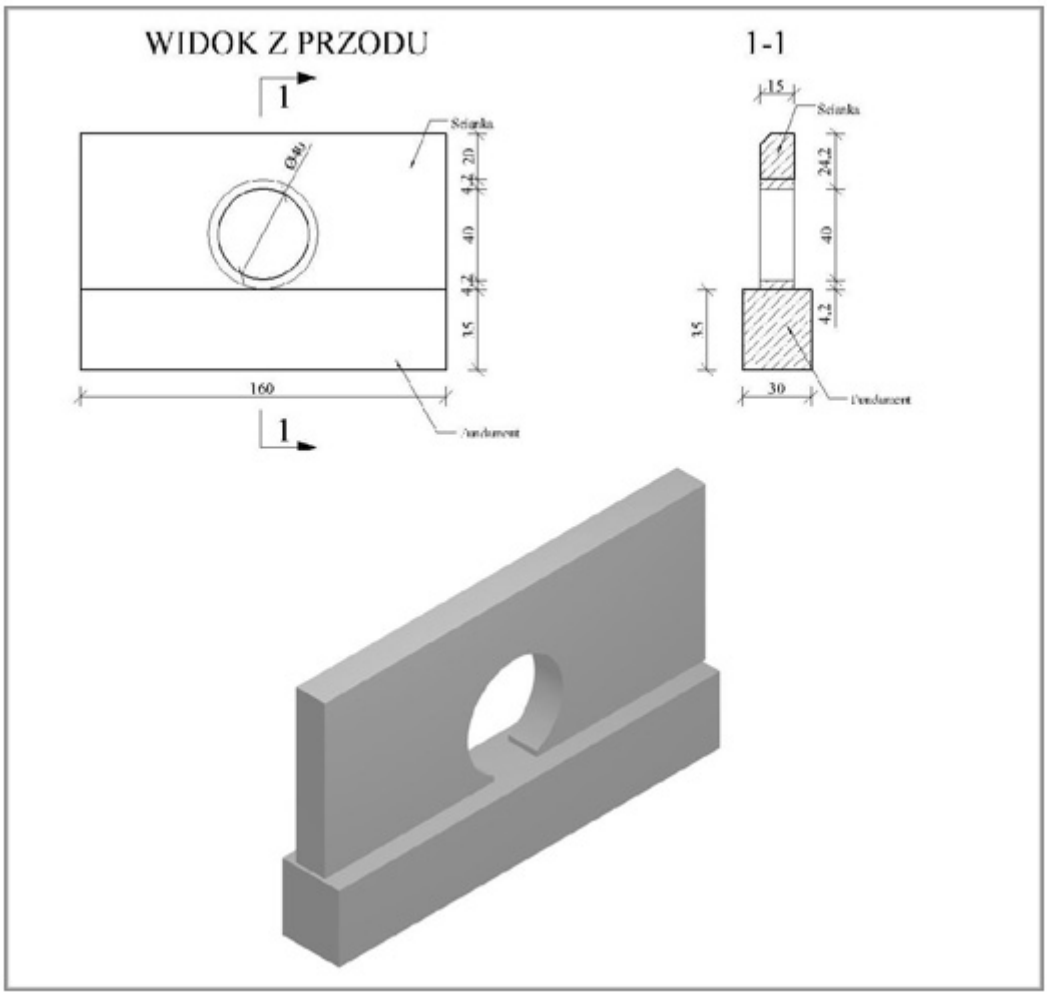
WIDOK Z PRZODU
1-1
1
1
Ø40
Ścianka
20
4,2
40
4,2
35
160
Fundament
15
Ścianka
24,2
40
4,2
35
30
Fundament